Filtres Y
Moulés PN 40

Séparation : Liquide/Solide
Matériel : FILTRE
Média : permanent
TECHNIQUE

Filtres en "Y", réalisation moulée A48M, tamis inox 304 L,
à brides PN40
écartements suivant EN 558-1 S1 / DIN 3202 F1

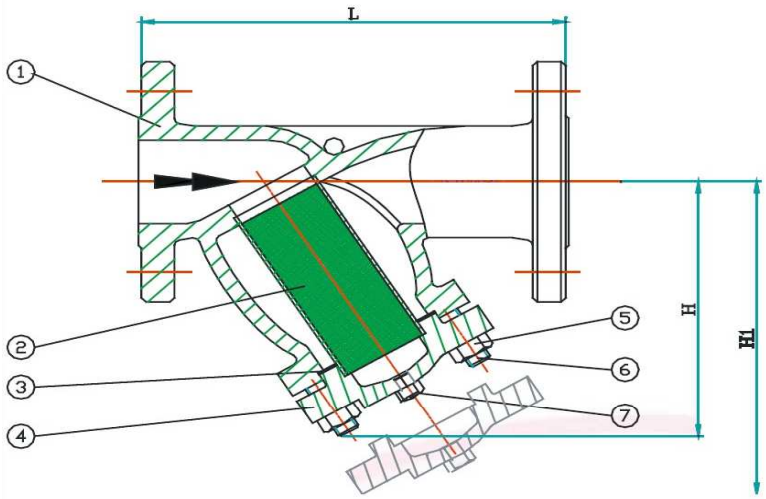

N°.	Désignation	Matière
1	Corps	A 48 M
2	Tamis	Z6CN18.09
3	Joint	Graphité
4	Couvercle	A 48 M
5	Ecrou	45 CD
6	Boulon	45 CD 4
7	Bouchon de purge	Acier

DIMENSIONS GENERALES

DN	15	20	25	32	40	50	65	80	100	125	150	200
L	130	150	160	180	200	230	290	310	350	400	480	600
H	70	70	85	95	110	120	145	160	190	220	250	310
Poids (kg)	2,5	3,0	4,0	5,0	7,0	11,0	18,5	20,0	31,0	48,0	61,0	119,0
Perforation tamis	0,5	0,5	0,8	0,8	0,8	0,8	1,5	1,5	1,5	1,5	1,5	1,5

PRESSIONS ET TEMPERATURES ADMISSIBLES

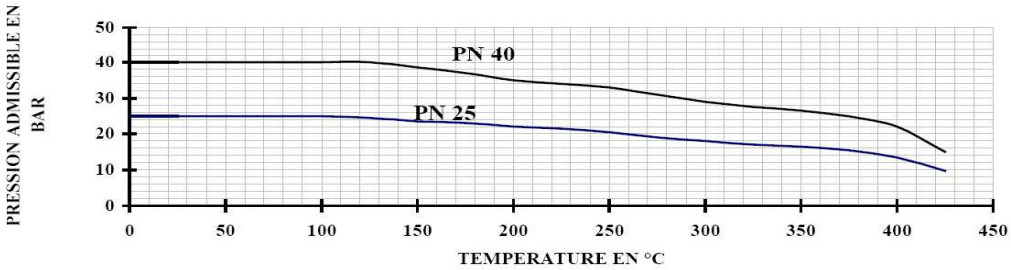

Conditions d'essai	
Eau	60 bar

Vitesse max. de passage	
Eau	3 m/s
Vapeur	40 m/s

Variantes : - Autre perforation du tamis sur demande
- Brides SEM/SEF

Renseignements minima à donner pour consultation :

Type de fluide et utilisation.
Pression nominale et de calcul.
Débit nominal et de calcul.
Seuil de filtration requis.

LEFCO SA 53 Av Paul Langevin 51530 MARDEUIL, France
Téléphone : 33 (0)3 26 55 56 70 // Télécopie : 33 (0)3 62 02 20 45
Courriel:info@lefco.fr
Site :www.lefco.fr
SA capital 128 057 Euro // Siret 095 650 487 000 10 // NAF 2829B

Leaflet # 06 – 21_FR_ rev 2014